HEYCO

INTELLIGENT TOOLS

mehr Leistung

more performance

mehr Wert

more value

mehr Nutzen

more benefit

HEYCO INTELLIGENT TOOLS

mehr Leistung
more performance

mehr Wert
more value

mehr Nutzen
more benefit

Mit unserer Marke „HEYCO intelligent tools“ entwickeln wir innovative Lösungen und Werkzeugkonzepte, die durch ihre Vielseitigkeit dem Anwender den größtmöglichen Nutzen bieten.

Die herausragenden Qualitätsmerkmale aller Werkzeuge in Bezug auf Materialbeschaffenheit und Fertigungstechnik optimieren deren Leistung und können damit Arbeitsprozesse verkürzen bei höchster Sicherheit.

Die Verfügbarkeit der weltweit modernsten Fertigungsanlagen versetzt uns in die Lage, für unsere HEYCO intelligent tools immer die technisch sinnvollste und kaufmännisch beste Lösung anbieten zu können.

Selbstverständlich gilt für alle Produkte die uneingeschränkte HEYCO Garantie weltweit.

With our brand "HEYCO intelligent tools" we develop innovative solutions and tool concepts, which offer much more options to the user through their versatility.

The outstanding quality criteria of all tools regarding material nature and production technology optimize their performance and help to shorten working processes with highest security.

The availability of the world-wide most modern manufacturing equipment gives us the opportunity to offer the technically most reasonable and commercially best solution.

Of course, the unlimited worldwide HEYCO warranty applies to all products.

HEYCO
INTELLIGENT TOOLS
HEYCO
HEYCO
2000
HEYCO
01643000020

HEYCO INTELLIGENT TOOLS

mehr Leistung
more performance

mehr Wert
more value

mehr Nutzen
more benefit

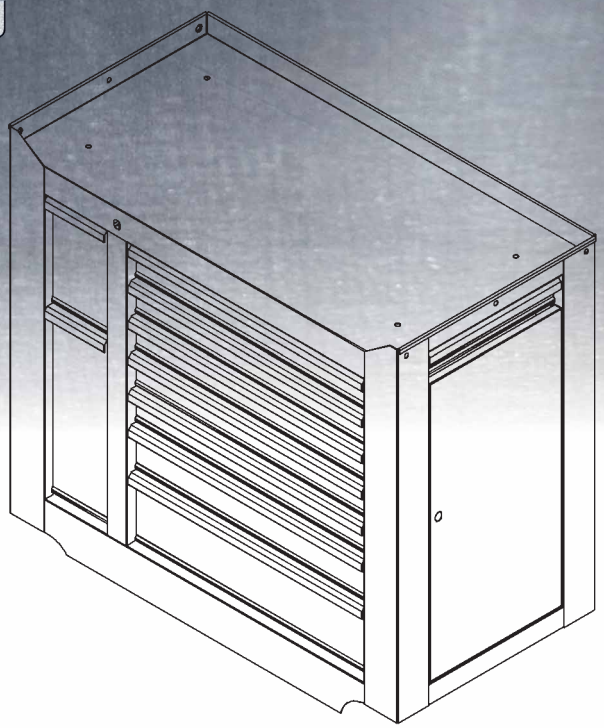

Werkstattwagen
Workshop Trolley

Die Synthese aus Raum, Sicherheit und Ergonomie.

The synthesis from space, security and ergonomics.

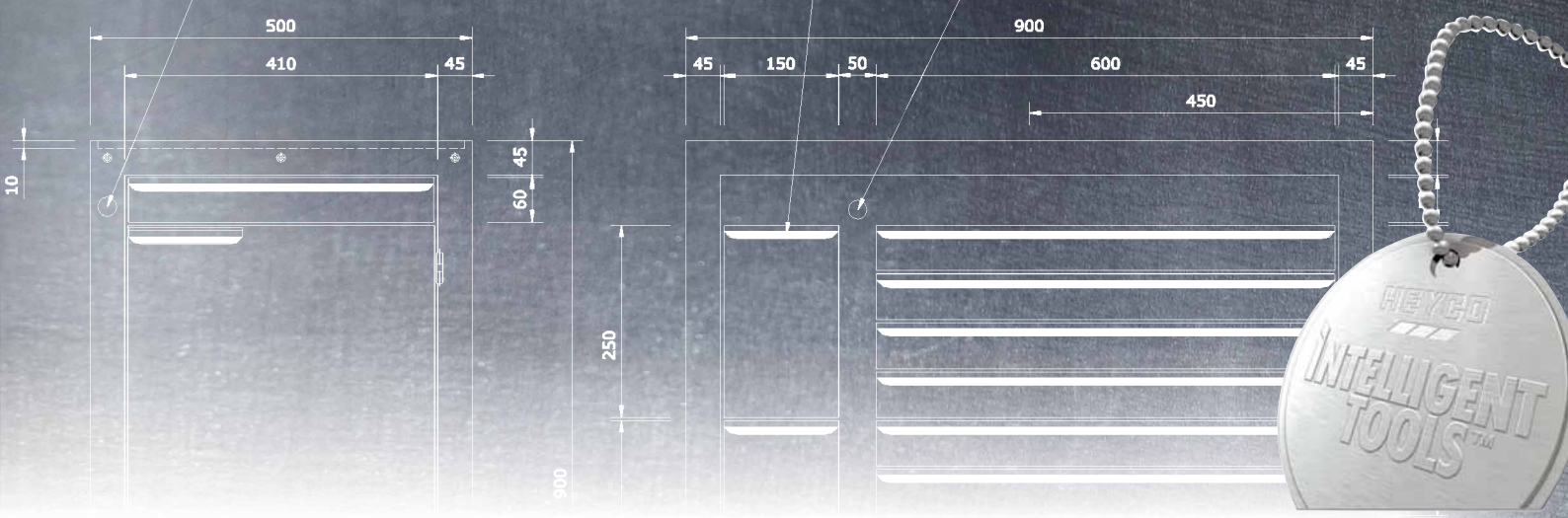

Der weltweit erste Werkstattwagen mit automatischem Softeinzug und intelligentem 2-Rad-Bremssystem mit START / STOP Automatik.

The world-wide first workshop trolley with automatic drawers soft close and intelligent 2-wheels braking system with automatic start / stop mechanism.

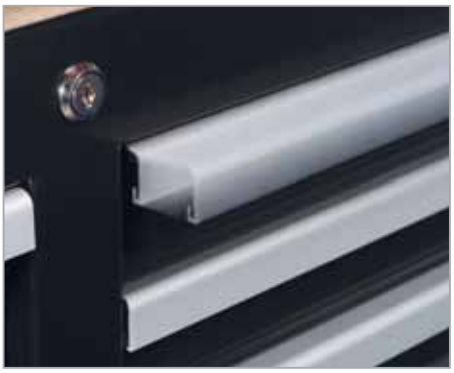

Bremse arretiert automatisch beim Loslassen des Fahrgriffs.

When releasing the handle the brake is automatically actuated

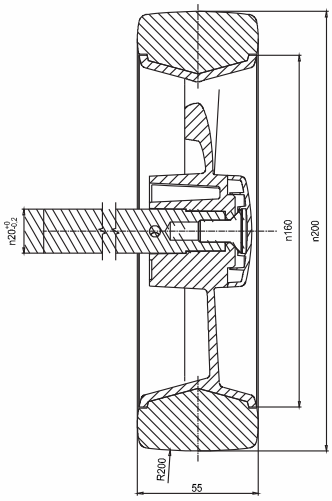

Gebrauchs-musterschutz

HEYCO INTELLIGENT TOOLS

mehr Leistung
more performance

mehr Wert
more value

mehr Nutzen
more benefit

Digitale Drehmomentschlüssel
Digital Torque Wrenches

Die Synthese aus Drehmoment, Drehwinkel, Visualisierung, Akustik und Speichermedium.

The synthesis from torque, angle of rotation, visualization, acoustics and storage medium.

3/8" 1/4"
12-60 Nm

1/2"
27-135 Nm

1/2"
40-200 Nm

1/2"
68-340 Nm

Die digitalen High Performance Drehmomentschlüssel mit intelligenter Multifunktion für Drehmoment und Drehwinkel mit optischer und akustischer Signalgebung und interner / externer Datenspeicherung.

The digital high performance torque wrenches with intelligent multi-function for torque and angle of rotation with optical and acoustic signalling and internal / external data storage.

mehr Leistung
more performance

mehr Wert
more value

mehr Nutzen
more benefit

Rohrabschneider
Tube Cutters

Die Synthese aus Federkraft, Lagertechnologie und Führungsrollen.

The synthesis of spring force, bearing technology and guiding rolls.

Die weltweit ersten Rohrabschneider mit intelligentem, automatischen stufenlosen Vorschub für beste exakte Schneidergebnisse selbst bei ovalen Rohren.

The world wide first tube cutters with intelligent, continuously automatic feed for best precise cutting results even with oval tubes.

Krallengreifer
Claw Pick-up Tool

Die Synthese aus Magnetismus, Federkraft und LED Technik.

The synthesis of magnetism, spring force and LED technology.

Der erste flexible Krallengreifer mit intelligenter Greiftechnologie in Multifunktion mit Magnet und 3-Arm-Krallenfedergreifer mit LED Licht.

The first flexible claw pick-up tool with intelligent pick up technology in multi-function with magnet, 3-arms spring-loaded claw and LED-light.

HEYCO INTELLIGENT TOOLS

mehr Leistung
more performance

mehr Wert
more value

mehr Nutzen
more benefit

Mobiles Grip-System
Mobile Grip-System

Die Synthese aus Zange, Schraubzwinge und Flexibilität.

The synthesis of pliers, vice and flexibility.

Flexibel einsetzbar für sicheres Arbeiten an unterschiedlichen Arbeitsplätzen.
Sicherer Halt von verschiedenen Formen durch intelligente Backengeometrie.

Flexible use for safe work at different workplaces.
Secured maintaining of various forms through intelligent jaw geometry.

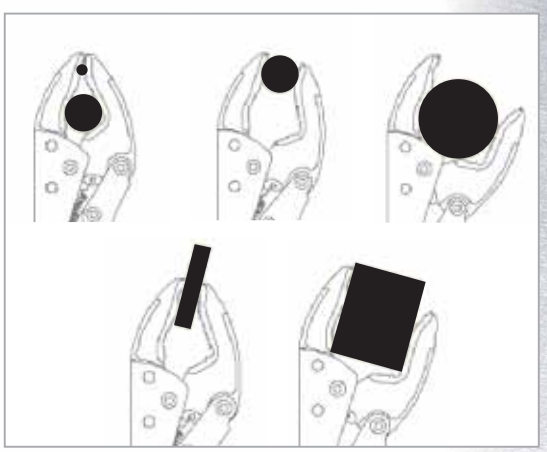

Verbesserter Korrosionsschutz durch intelligente Oberflächenbeschichtung

Improved corrosion protection through intelligent surface coating

Set in praktischer Tragetasche

Set in practical carrying bag

HEYCO

HEYCO-WERK
HEYNEN GMBH & CO. KG
BIRGDEN III/1
D-42855 REMSCHEID
Tel. +49 / (0) 21 91 / 205-0
Fax +49 / (0) 21 91 / 205-203
www.heyco.de

HEYCO INTELLIGENT TOOLS

www.intelligent-tools.de

Entwicklung, Produktion und Vertrieb von intelligenten Handwerkzeugen

Development, production and selling of intelligent hand tools

Code 08952707800